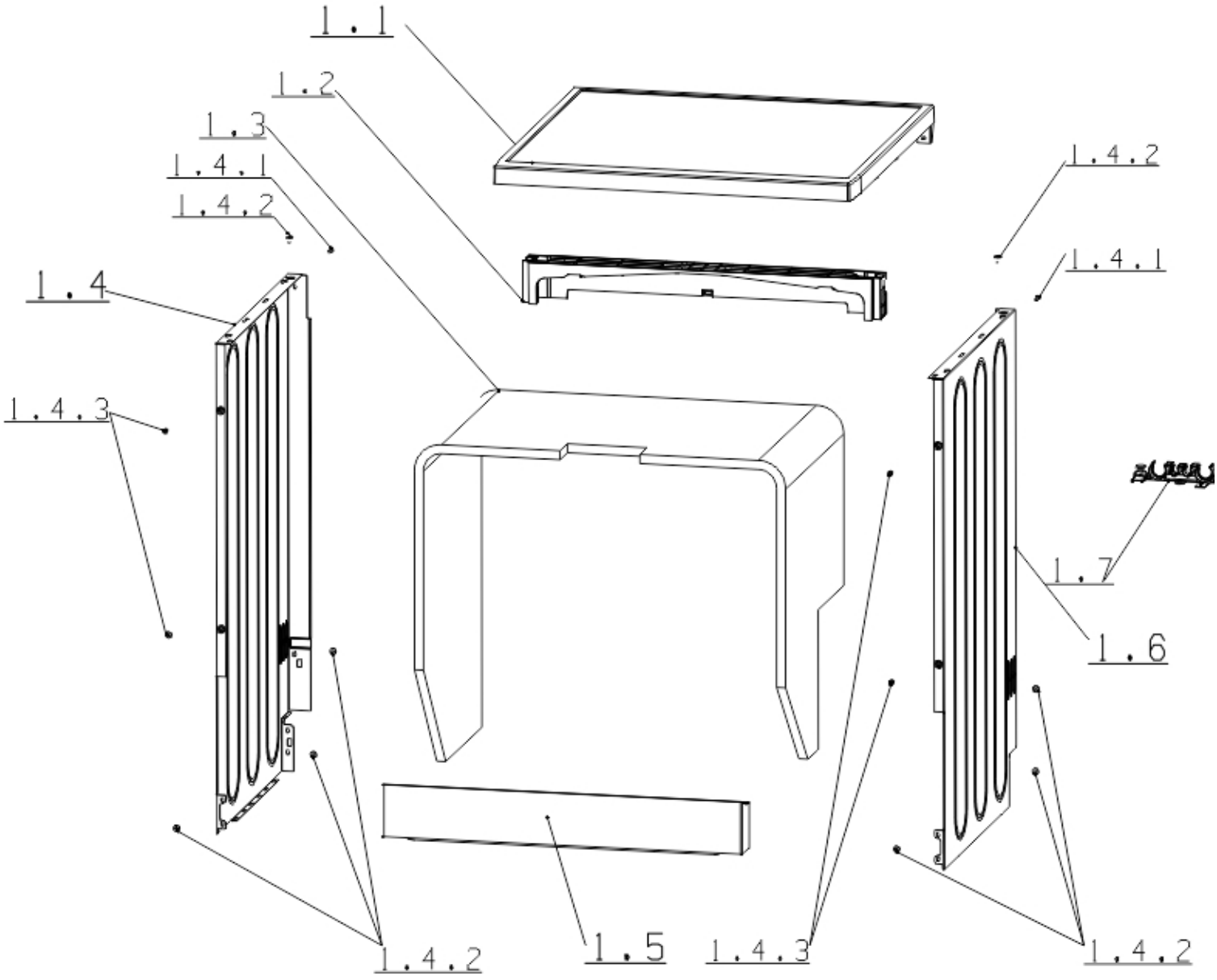
1.1
1.2
1.3
1.4.1
1.4.2
1.4
1.4.3
1.4.2
1.4.1
1.7
1.6
1.5
1.4.3
1.4.2
1.4.2

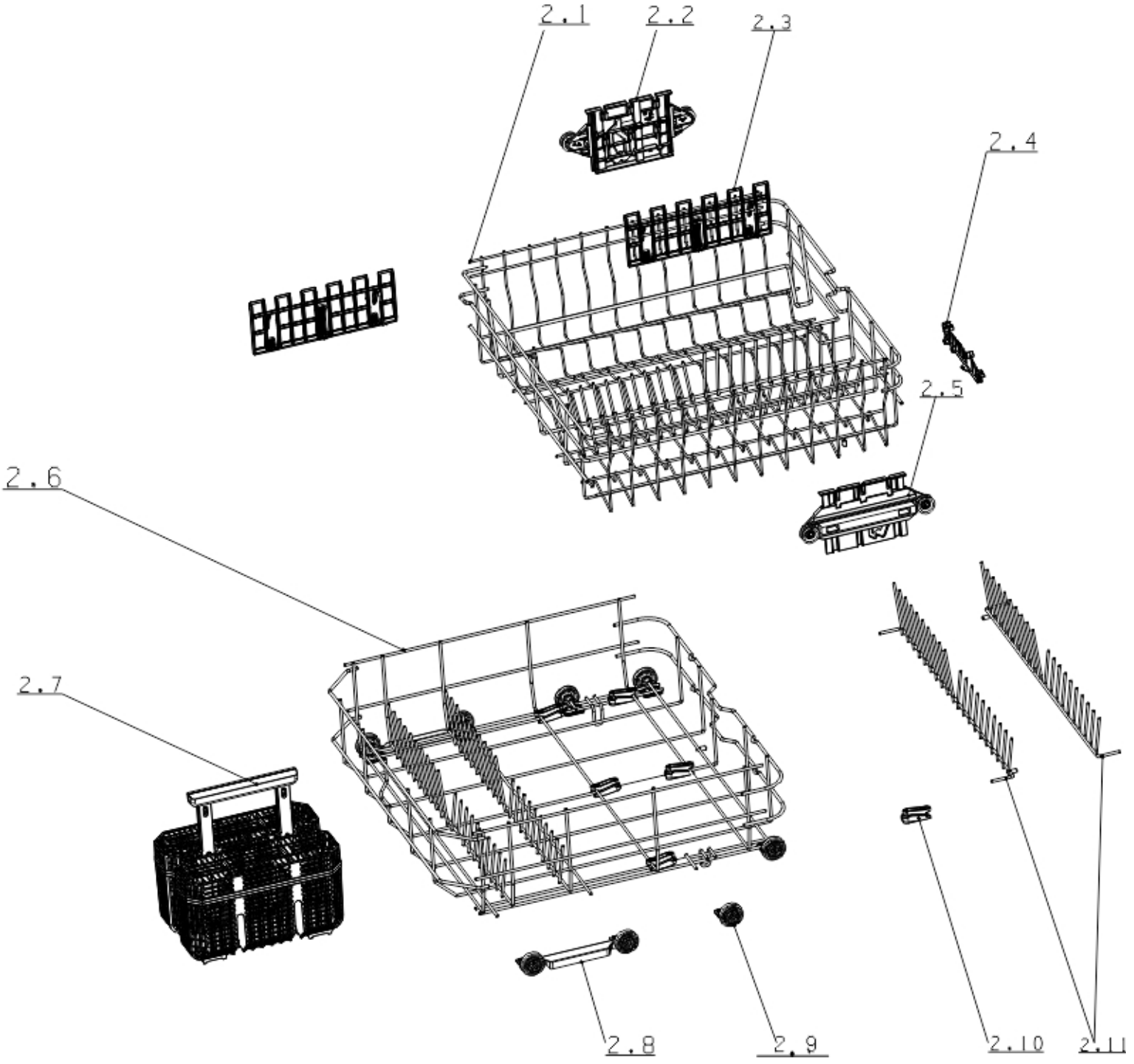
2.1
2.2
2.3
2.4
2.5
2.6
2.7
2.8
2.9
2.10
2.11

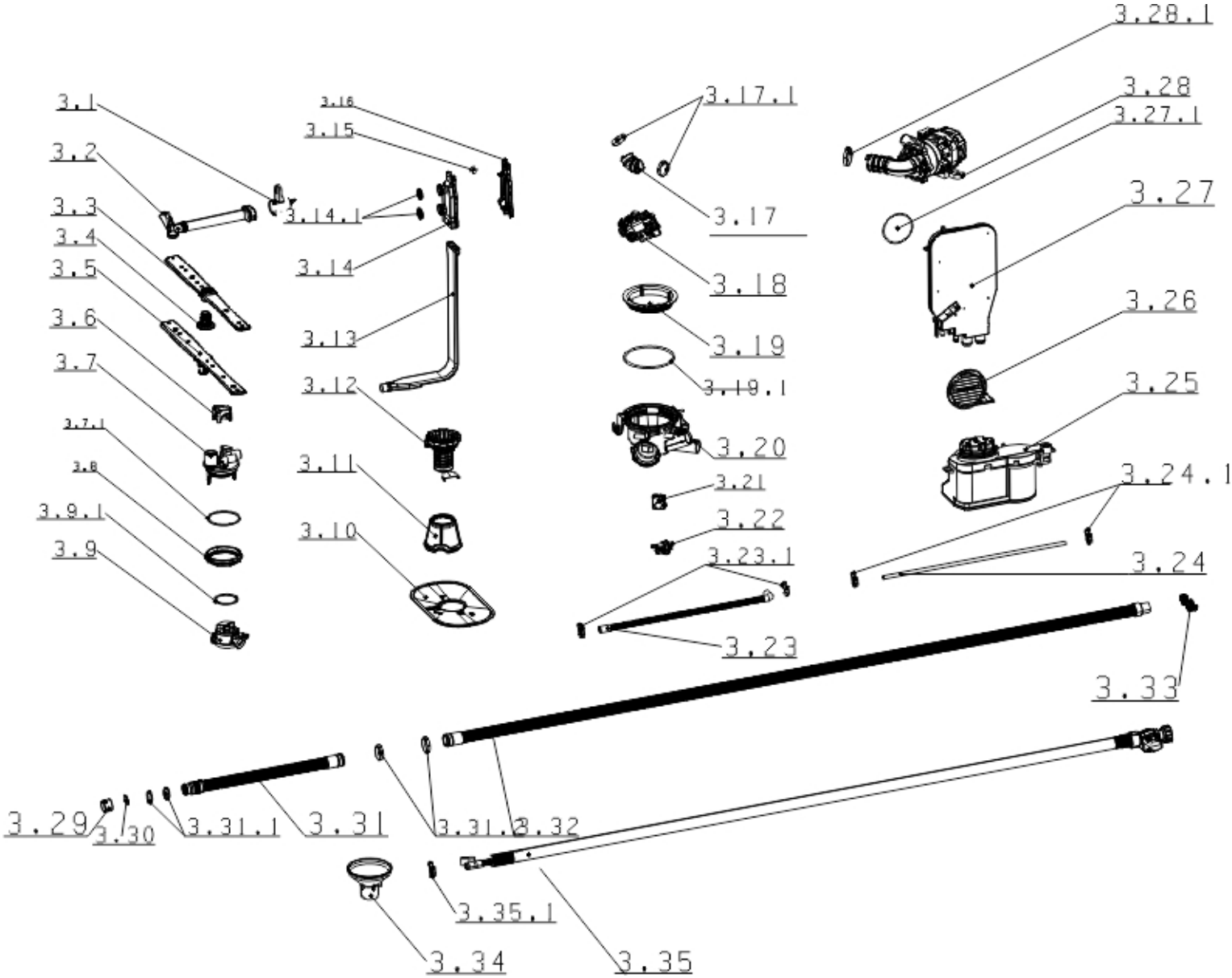
3.28.1
3.28
3.27.1
3.27
3.26
3.25
3.24.1
3.24
3.33
3.1
3.2
3.3
3.4
3.5
3.6
3.7
3.7.1
3.8
3.9.1
3.9
3.16
3.15
3.14.1
3.14
3.13
3.12
3.11
3.10
3.17.1
3.17
3.18
3.19
3.19.1
3.20
3.21
3.22
3.23.1
3.23
3.29
3.30
3.31.1
3.31
3.31.2
3.32
3.35.1
3.34
3.35

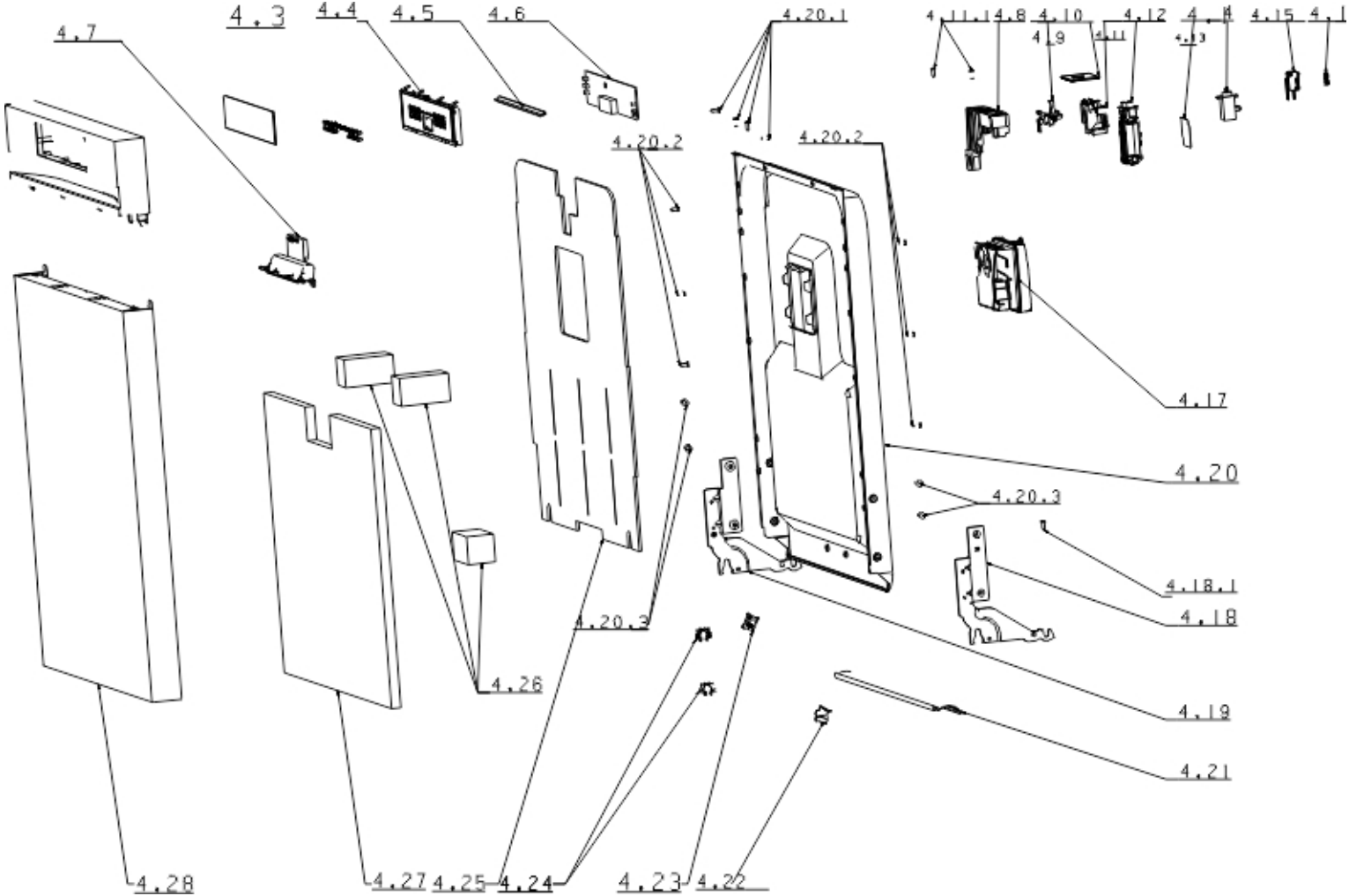
4.7
4.3
4.4
4.5
4.6
4.20.1
4.11.1
4.8
4.10
4.12
4.15
4.1
4.9
4.11
4.13
4.20.2
4.20.2
4.17
4.20
4.20.3
4.18.1
4.18
4.20.3
4.26
4.19
4.21
4.28
4.27
4.25
4.24
4.23
4.22

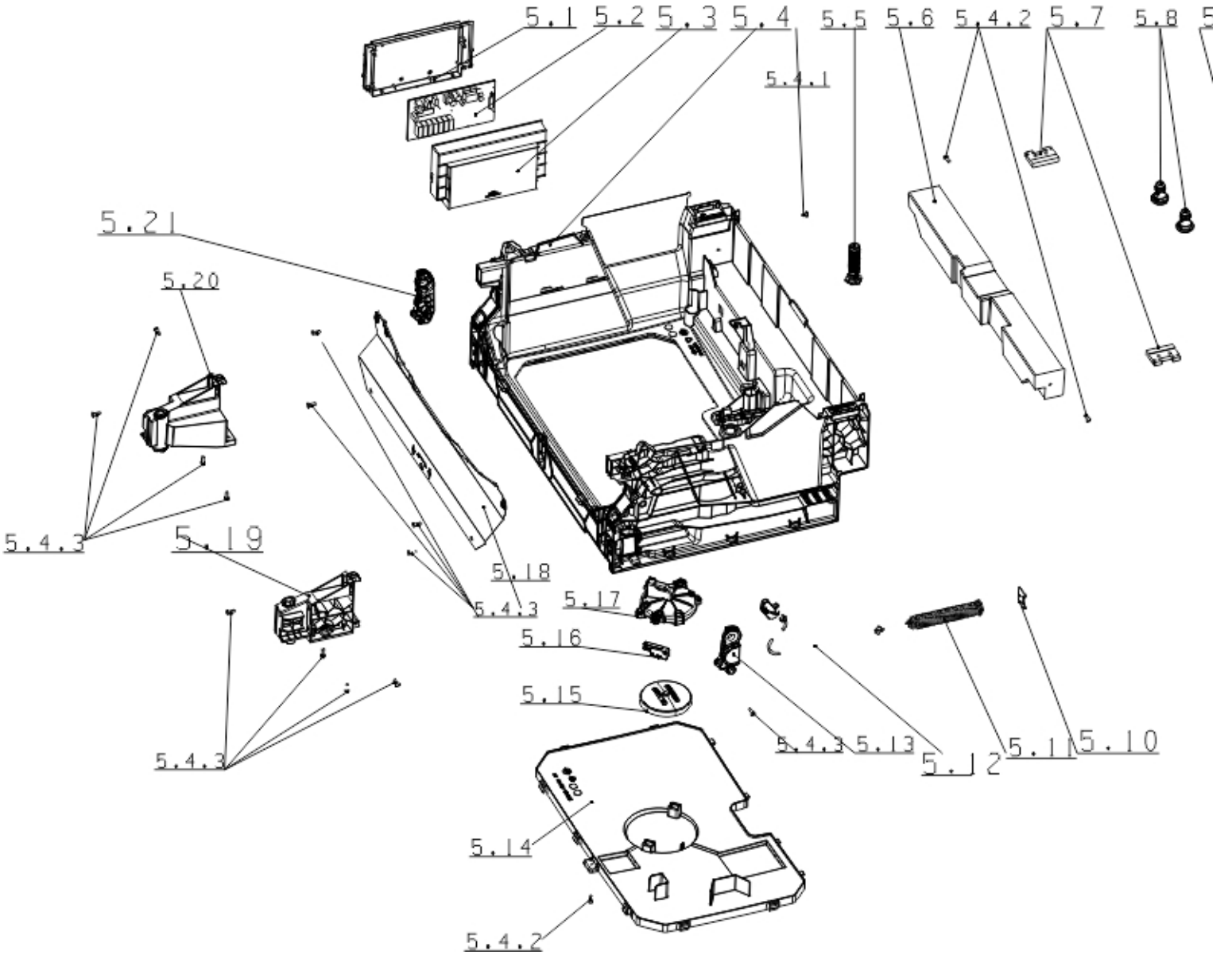
5.1
5.2
5.3
5.4
5.5
5.6
5.4.2
5.7
5.8
5.4.1
5.21
5.20
5.4.3
5.19
5.18
5.4.3
5.17
5.16
5.15
5.4.3
5.4.3
5.13
5.12
5.11
5.10
5.14
5.4.2

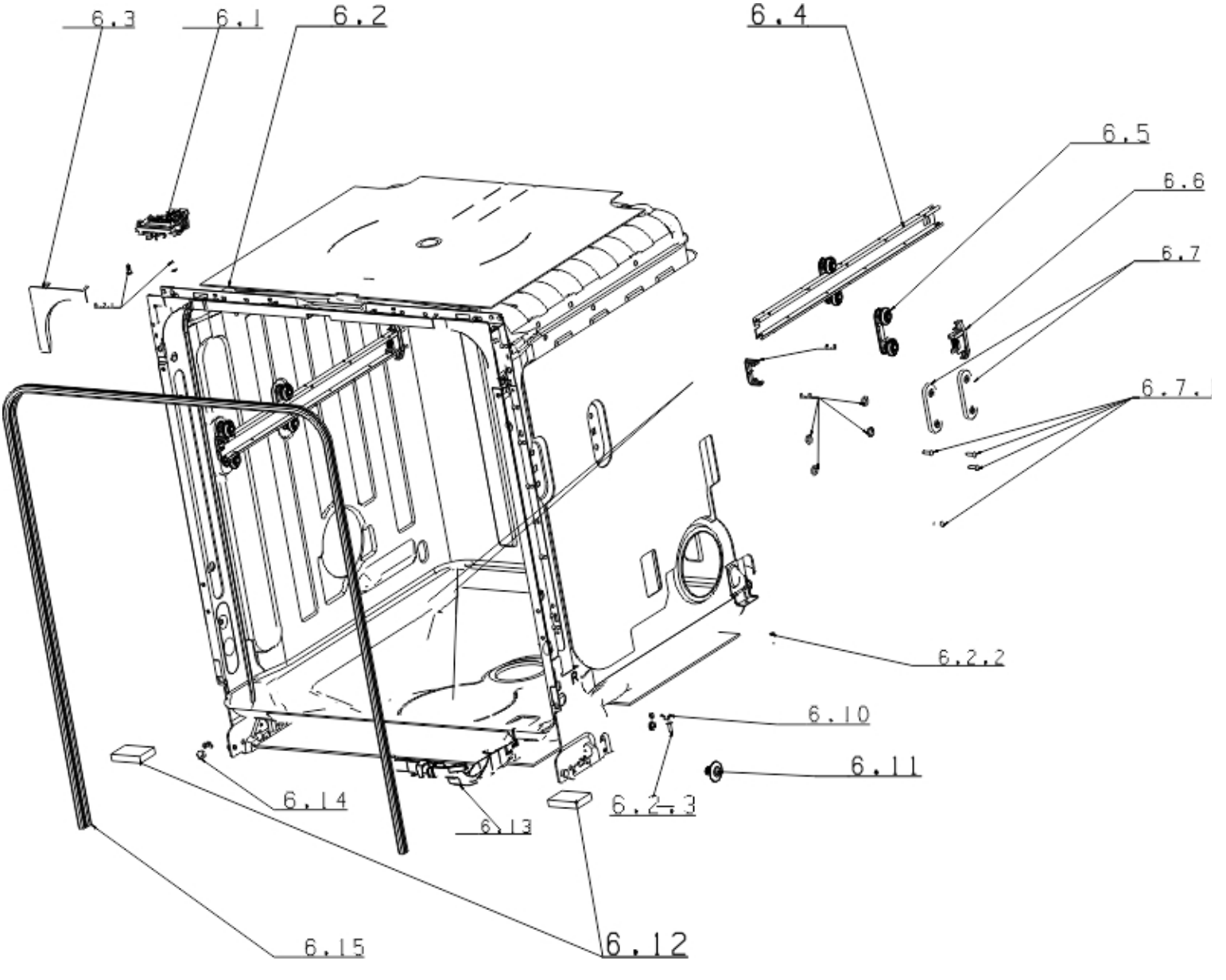
6.3
6.1
6.2
6.4
6.5
6.6
6.7
6.7.
6.2.2
6.10
6.11
6.14
6.13
6.2.3
6.15
6.12